Williams-Sonoma Inc.

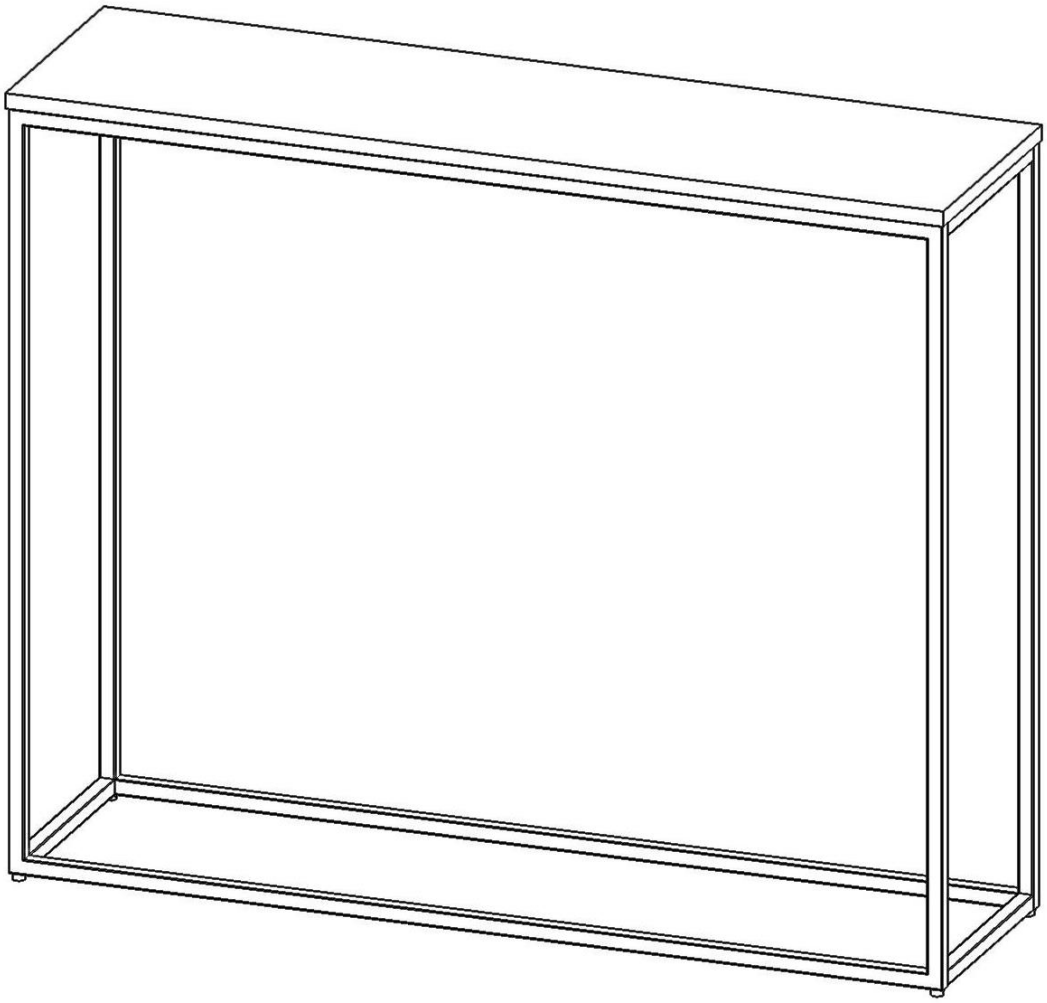

Delaney

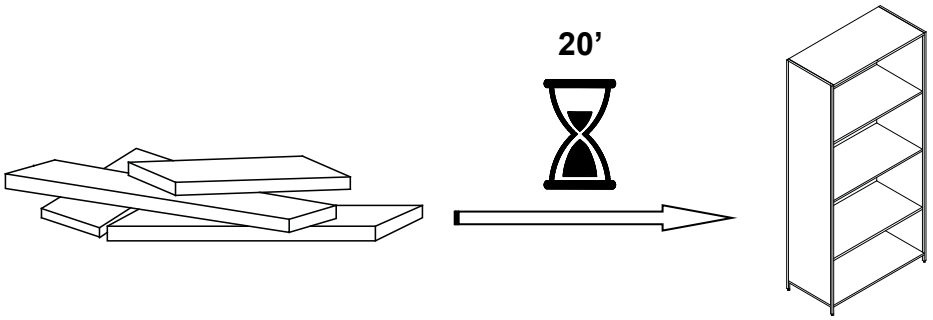

⚠**ENGLISH**

- Do not dispose of any packaging or contents of the shipping carton until assembly is completed to avoid accidentally discarding small parts or hardware.

⚠ **FRANÇAIS**

- Ne jeter aucun emballage ou contenu du carton d'expédition avant que l'assemblage ne soit terminé afin d'éviter de jeter accidentellement des petites pièces ou du matériel.

⚠**ESPAÑOL**

- Para evitar desechar accidentalmente las partes pequeñas o las piezas de ferretería, no tirar el embalaje o contenido de la caja hasta que el ensamblaje esté completo.

Care Instructions:

- Dust often using a clean, soft, dry and lint-free cloth.
- When blot spills, wipe with a clean, damp cloth immediately.
- We do not recommend the use of chemical cleansers, abrasives or furniture polish on our lacquered finish.
- Hardware may loosen over time. Periodically check to make sure all connections are tight. Re-tighten if necessary.

Instructions d'entretien :

- Épousseter régulièrement avec un chiffon propre, doux et non pelucheux.
- When blot spills, wipe with a clean, damp cloth immediately.
- L'utilisation de produits nettoyants chimiques, d'abrasifs ou d'encaustiques sur nos finitions laquées n'est pas recommandée.
- Le matériel peut se desserrer avec le temps. Vérifier de temps en temps que les fixations sont bien serrées. Les resserrer si besoin.

Instrucciones de cuidado:

- Sacudir el polvo con frecuencia con un trapo limpio, suave y seco, sin pelusas.
- Secar los derrames de inmediato y limpiar con un trapo limpio y húmedo.
- Recomendamos no usar limpiadores químicos, abrasivos o lustramuebles sobre el acabado barnizado.
- Las piezas de ferretería pueden aflojarse con el tiempo. Controlar periódicamente que estén bien ajustadas. Si es necesario, volver a ajustarlas.

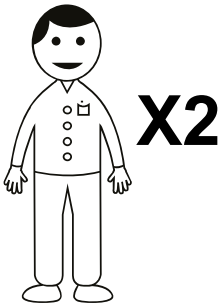
X2

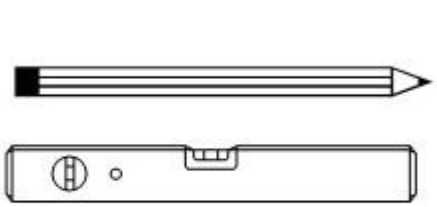

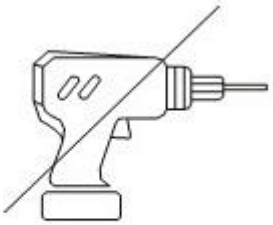

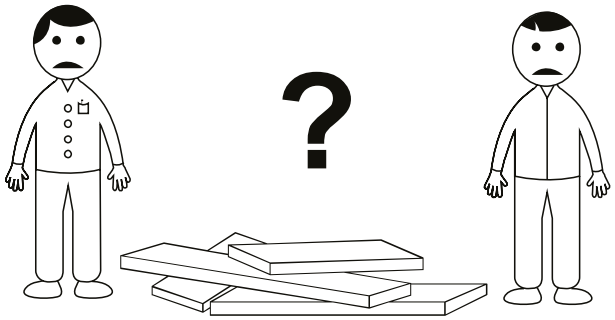
?

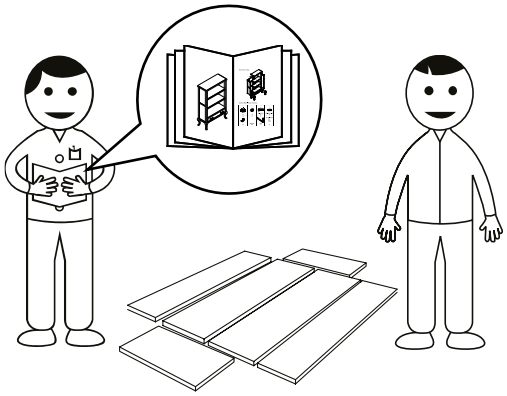

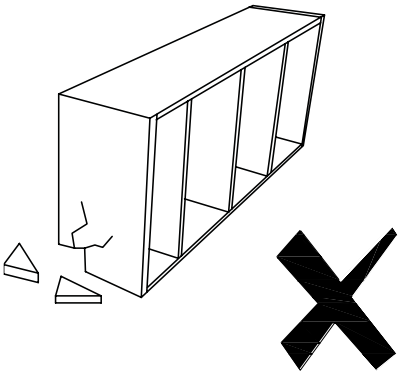

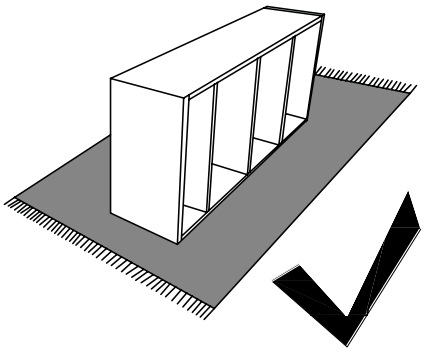

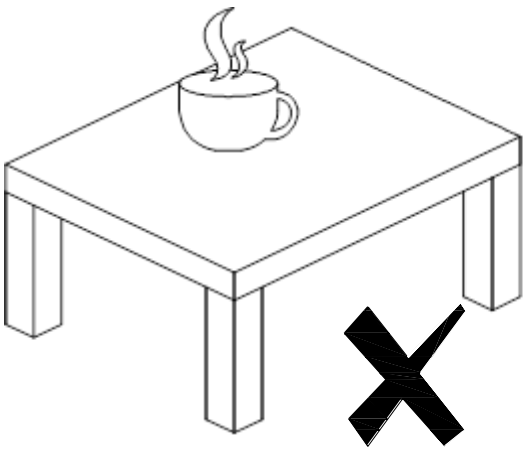

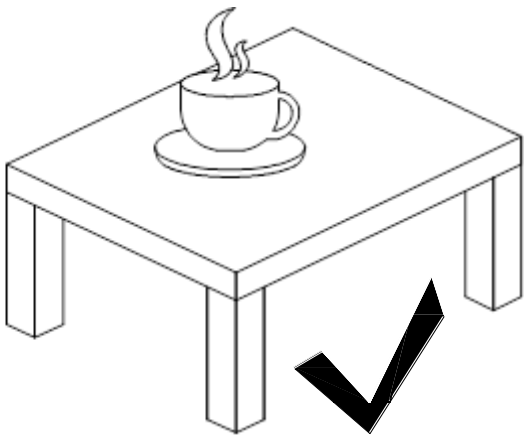

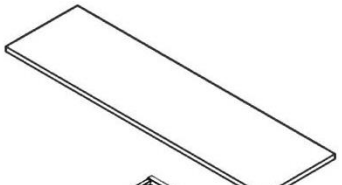

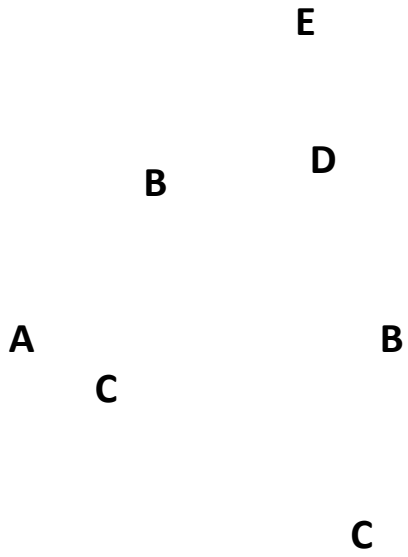

F	G	H	I
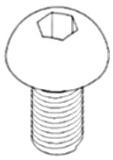	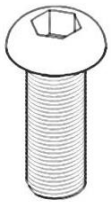		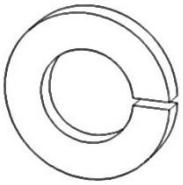
M6X10MM 16X	**M6X16MM 8X**	**WASHER OD15.5mm/ID6.5mm 8X**	**WASHER OD11.5mm/ID6.5mm 8X**
J	**K**		
	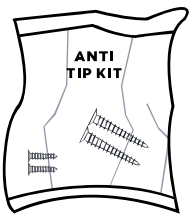		
ALLEN KEY M4X140MM 1X	**Anti-tip kit Dispositif anti-basculement Kit anti-volcada 1x**		

Williams-Sonoma Inc.

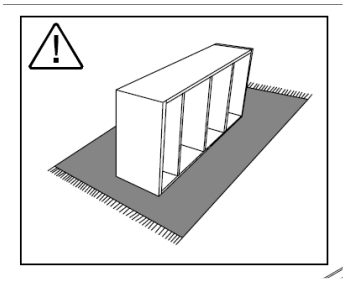

1

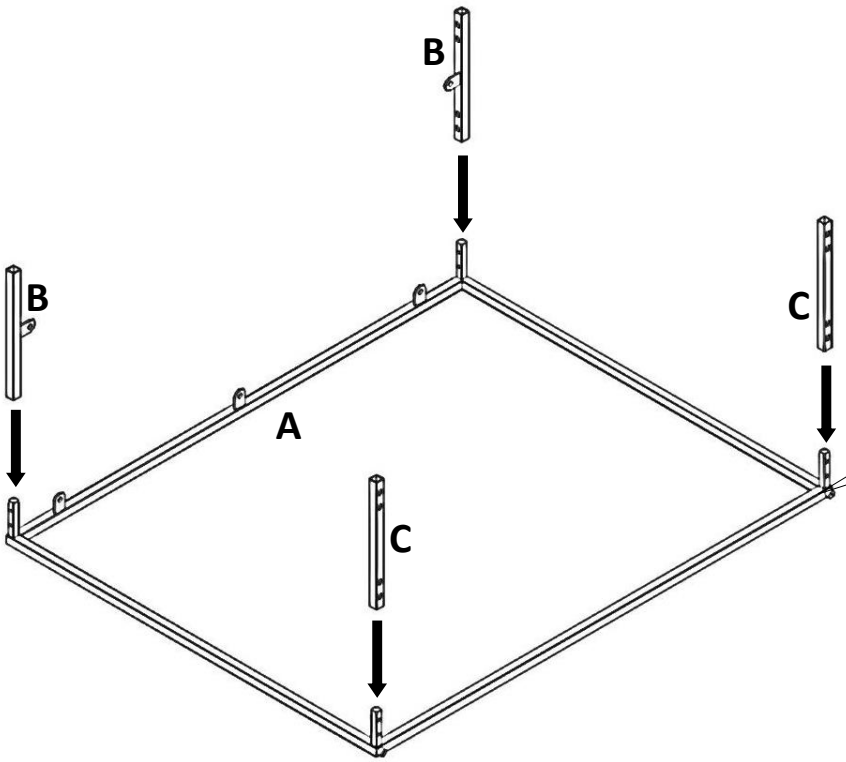

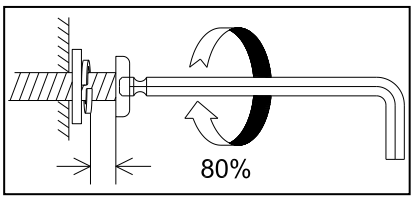

2

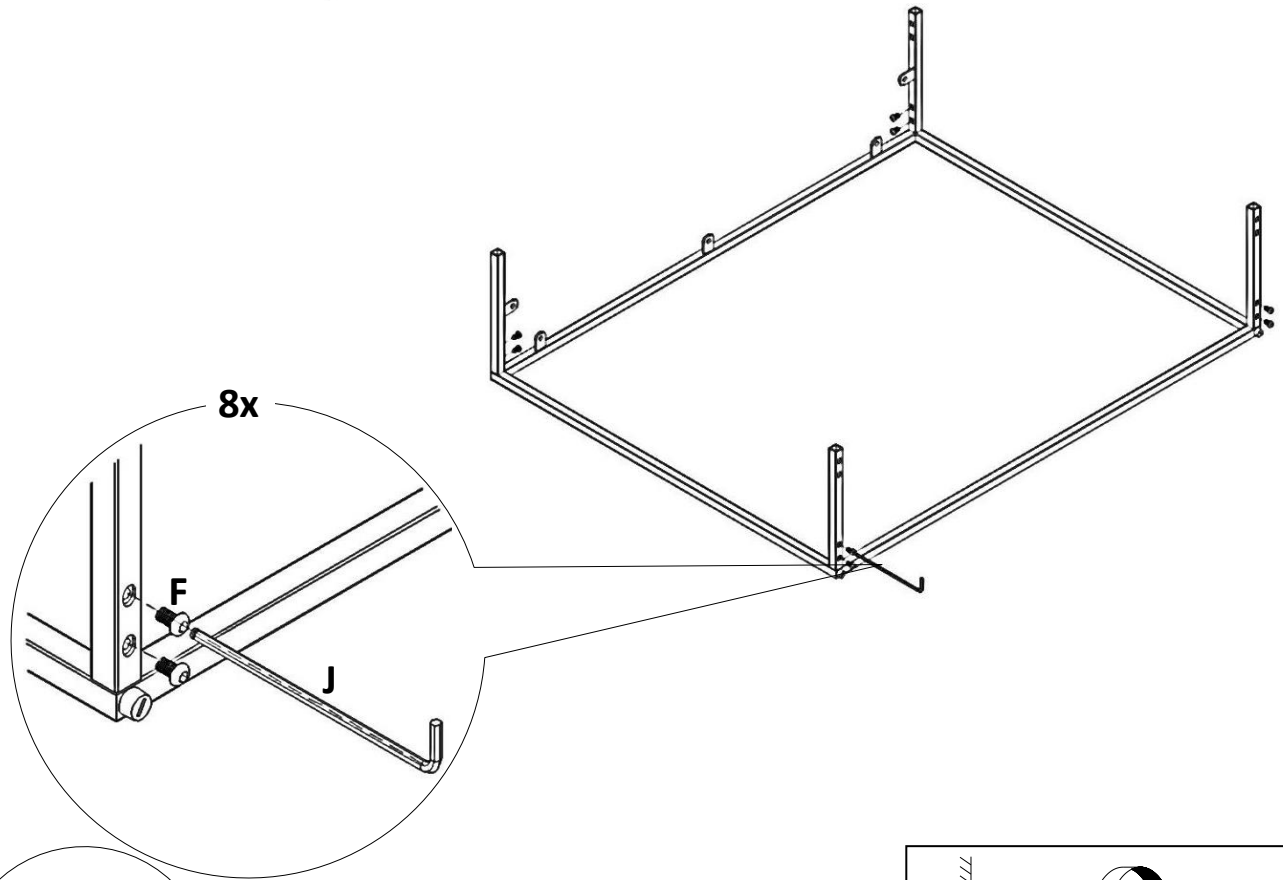

3

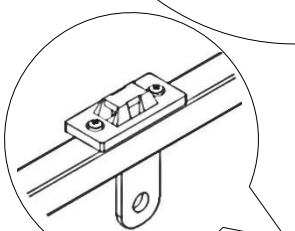

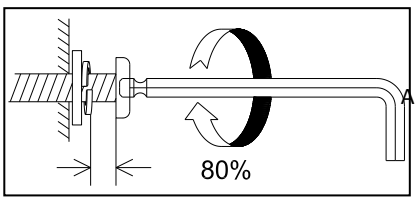

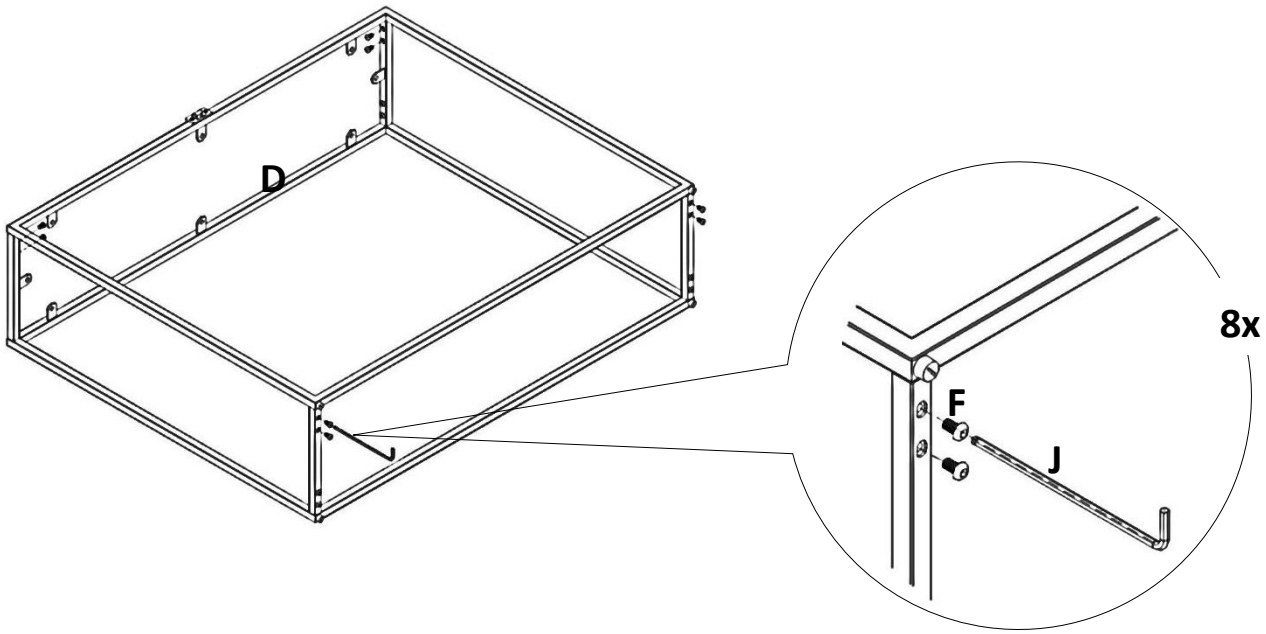

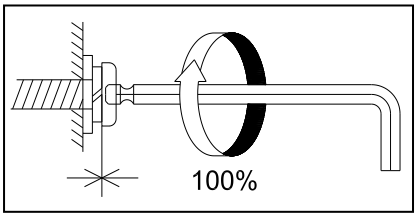

4

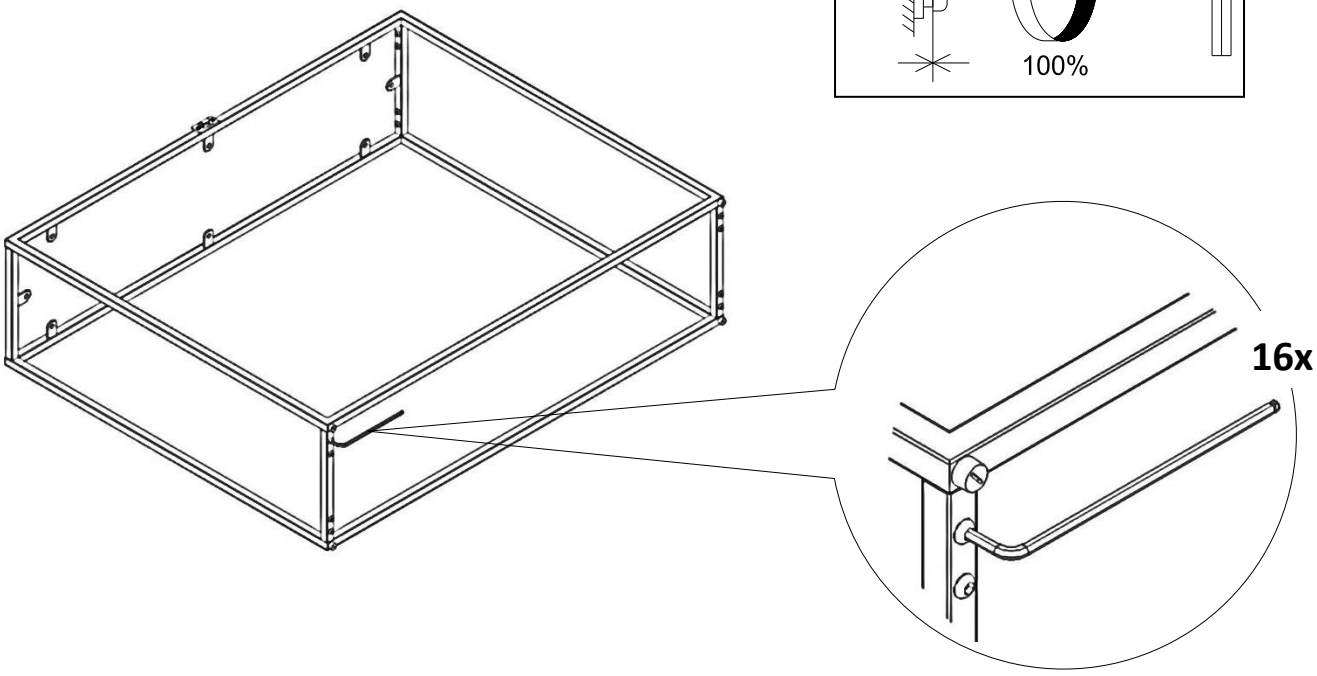

Note : Push to eliminiate gap between assembly while tightening bolts.
Remarque : Pousser pour éliminer l'espace entre l'assemblage tout en serrant les boulons.
Nota : Empuje para eliminar la separación entre el ensamblaje mientras aprieta los pernos

5



E

6

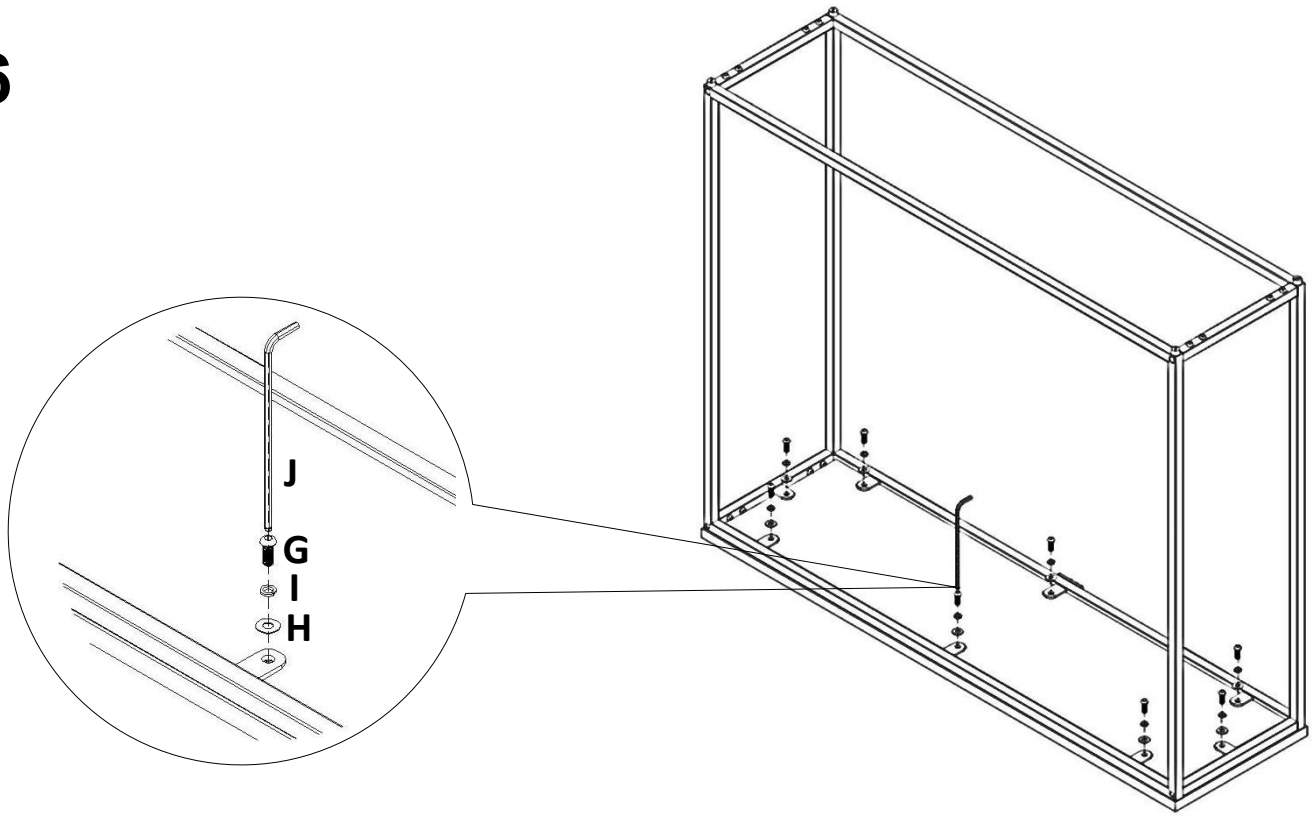

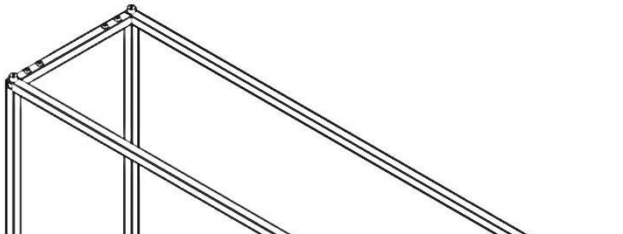

A

Williams-Sonoma Inc.

7

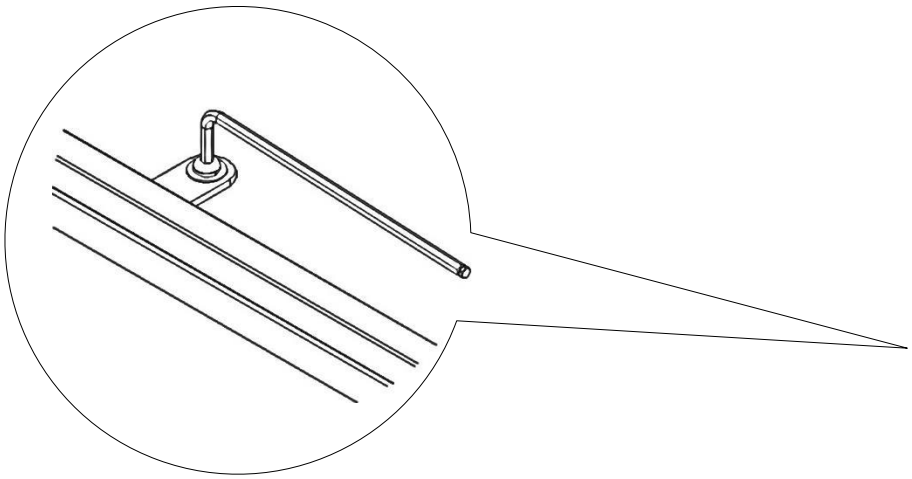

8

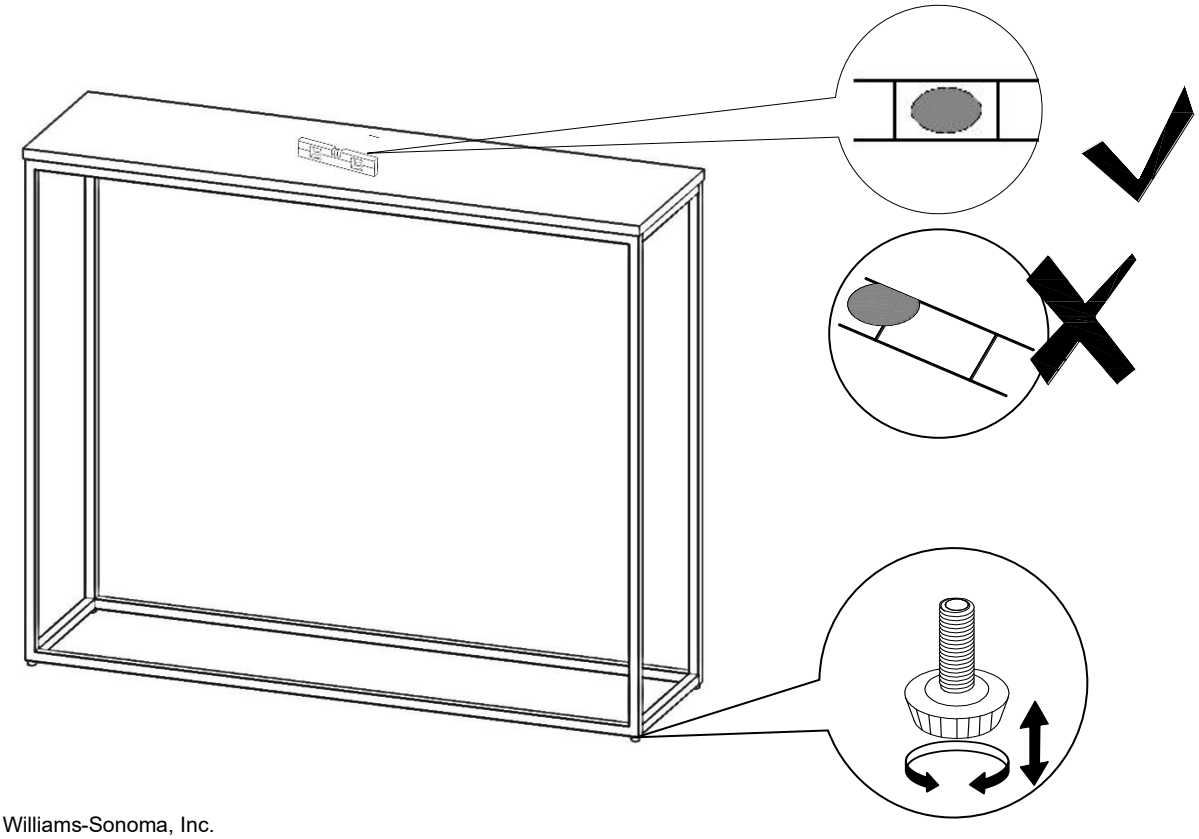

© 2020 Williams-Sonoma, Inc.